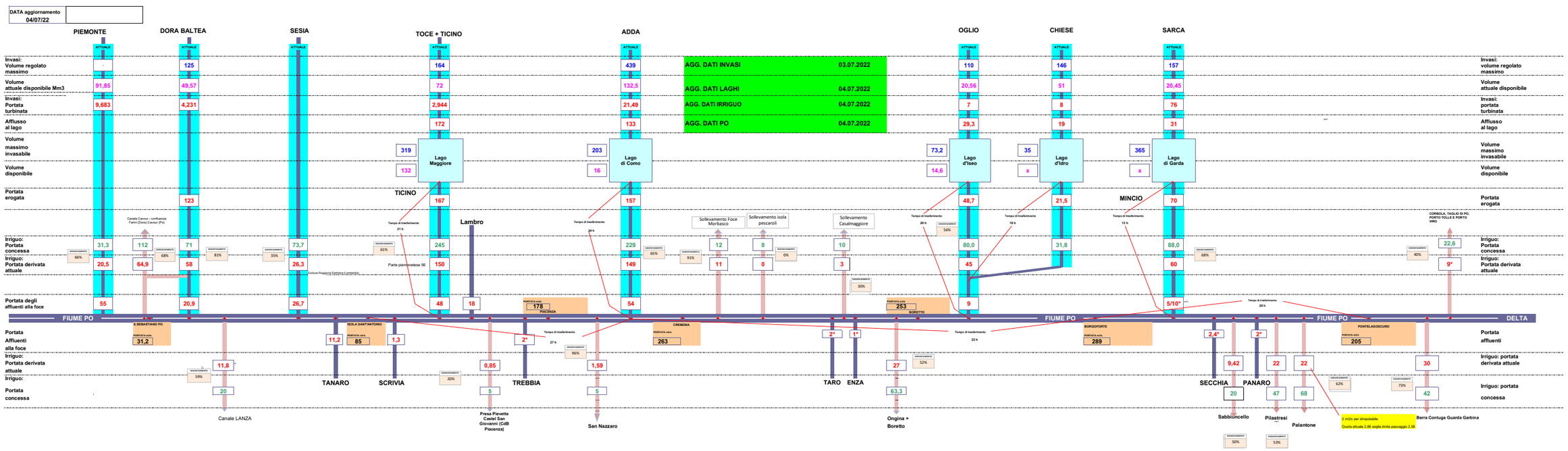
DATA aggiornamento
04/07/22
PIEMONTE
DORA BALTEA
SESIA
TOCE + TICINO
ADDA
OGLIO
CHIESE
SARCA
ATTUALE
Invasi: Volume regolato massimo
Volume attuale disponibile Mm3
Invasi: Portata turbinata
Afflusso al lago
Volume massimo invasabile
Volume disponibile
Portata erogata
Irriguo: Portata concessa
Irriguo: Portata derivata attuale
Portata degli affluenti alla foce
Portata Affluenti alla foce
Irriguo: Portata derivata attuale
Irriguo: Portata concessa
AGG. DATI INVASI 03.07.2022
AGG. DATI LAGHI 04.07.2022
AGG. DATI IRRIGUO 04.07.2022
AGG. DATI PO 04.07.2022
Lago Maggiore
Lago di Como
Lago d'Iseo
Lago d'Idro
Lago di Garda
TICINO
MINCIO
Lambro
Sollevamento Foce Morbasco
Sollevamento isola pescaroli
Sollevamento Casalmaggiore
Canale Cavour - confluenza Farini (Dora) Cavour (Po)
Parte piemontese 56
Tempo di trasferimento 21 h
Tempo di trasferimento 24 h
Tempo di trasferimento 29 h
Tempo di trasferimento 18 h
Tempo di trasferimento 13 h
CORBOLA, TAGLIO DI PO, PORTO TOLLE E PORTO VIRO
FIUME PO
DELTA
S.SEBASTIANO PO
ISOLA SANT'ANTONIO
CREMONA
BORGOFORTE
PONTELAGOSCURO
PIACENZA
BORETTO
Tempo di trasferimento 27 h
Tempo di trasferimento 22 h
Canale LANZA
TANARO
SCRIVIA
TREBBIA
TARO
ENZA
SECCHIA
PANARO
Presa Pievetta Castel San Giovanni (CdB Piacenza)
San Nazzaro
Ongina + Boretto
Sabbioncello
Pilastresi
Palantone
Berra Contuga Guarda Garbina
2 m3/s per idropotabile
Quota attuale 2.66 soglia limite pescaggio 2.58